Д100.12.004

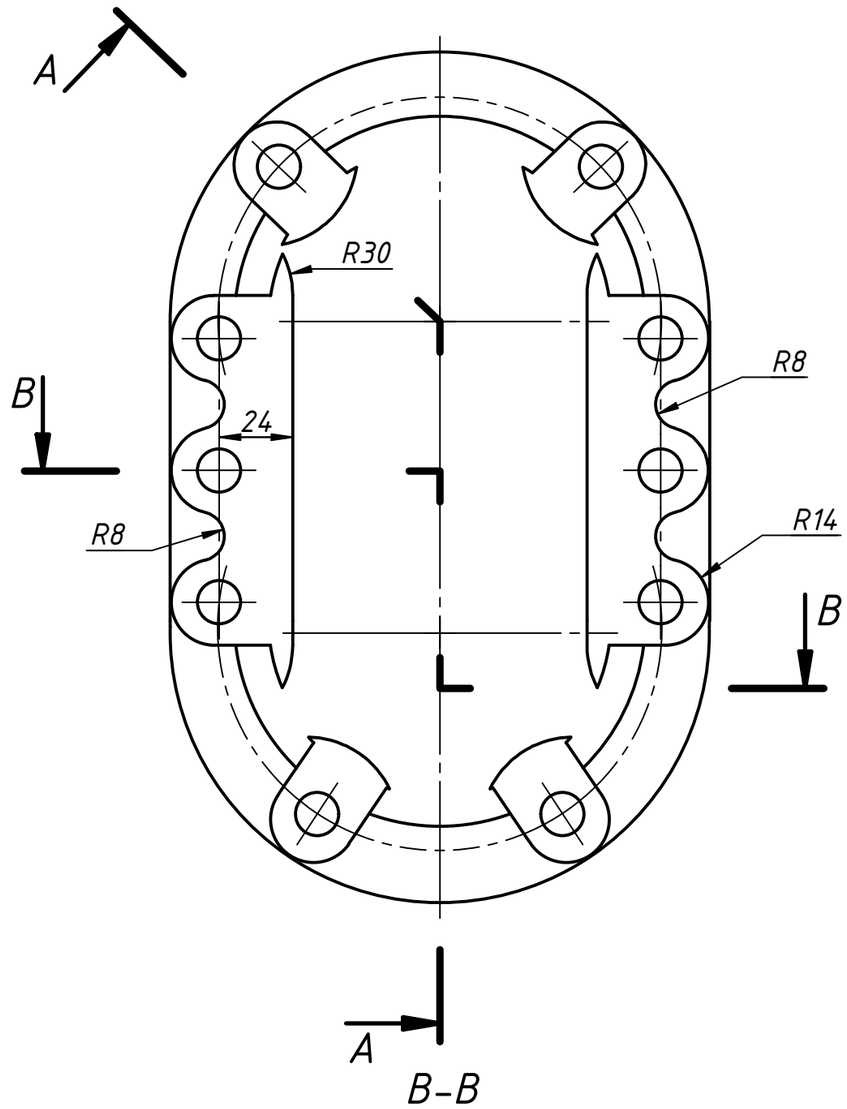

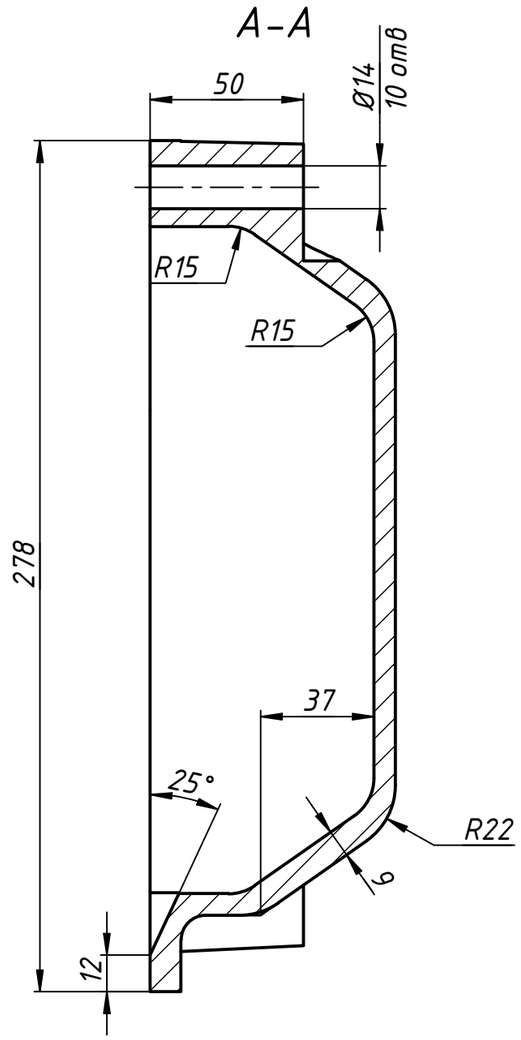

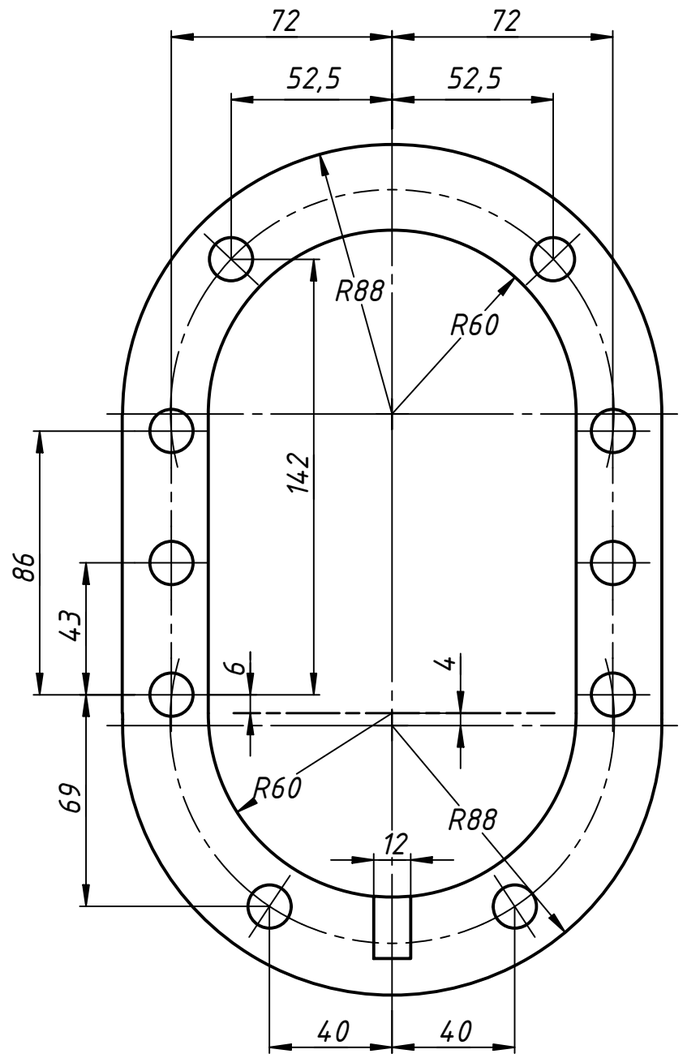

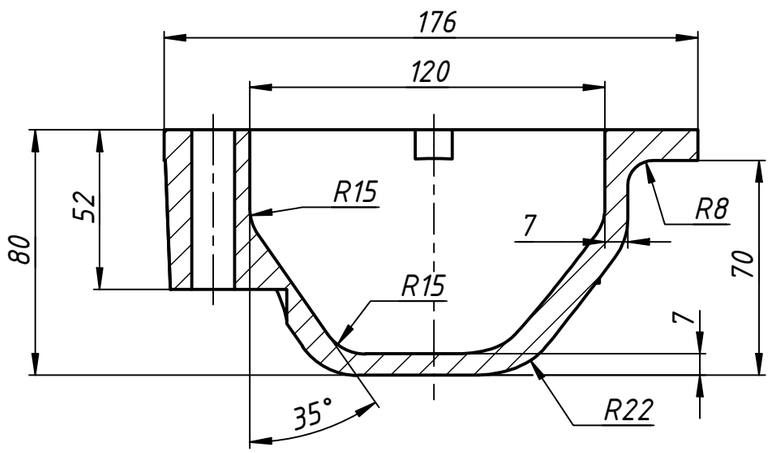

					Д100.12.004		
Изм.	Лист	№ докум.	Подп.	Дата	Крышка насоса	Лит.	Масса: 5,8 / Масштаб: 1:2
Разраб.						Лист	Листов 1
Пров.							
Т. контр.					СЧ18-36 ГОСТ1412-85		
Нач.отд.							
Н. контр.							
Утв.							

Перв. примен.

Справ. №

Подп. и дата

Инв. № дубл.

Взам. инв. №

Подп. и дата

Инв. № подл.

Копировал

Формат А3